coldline

Kunde _____ Menge _____

Projekt _____ Lage _____

## Schockfroster Modi Active

**Modell:** W7AL **Cod:** W51076000011

Schockfroster Modi Active-Version 7 Bleche (9 Eis Behälter 360x165x150 mm), Tiefe 800 mm, Temperaturbereich -40°+65°C. Sie ist mit folgenden Funktionen ausgestattet: Schockkühlen, Schockfrosten, Manueller Zyklus, Auftauung, Gärung, Erhaltung, Trocknung, Schokolade. Plug-In-Kältemittelsystem mit Luft Kondensation mit dem umweltfreundlichen Kältemittel R290. 4,3"-Touchscreen an der Tür und Betriebsarten mit anpassbaren Rezepten, Zeit- oder Kernfühler. Einstellbare Belüftung 25-100%. Leistung Schockkühlung +90/+3°C - 34 Kg; Leistung Schockfrostung +90/-18°C - 25 Kg. Klimaklasse 5 Schwerlast, Heißgas-Abtauung. 60 mm Isolierung - HFO mit hoher Dämmleistung und geringer Umweltbelastung (FCKW-, HFCKW-, FKW-frei). Elektronische Expansionsventil und Verdampfer mit Anti-Korrosions-Lackierung. Gedämpfte Tür mit Anti-Geruchssystem, leicht austauschbare, magnetische Dreikammerdichtung, Kernfühler mit Schraubanschluss und Gehäuse am Anschluss. Außen und innen CNS nach DIN 1.4301, Lüftereinheit und Verflüssigerabdeckung ohne Werkzeug abnehmbar. Standardausrüstung: 2 Auflageschienen und 2 Kunststoffbeschichteter Tragrosten EN60x40. ModBus/RTU Rs485 Anschluss als Standard. Cosmo: Wi-Fi-Verbindung für die Fernüberwachung über die Cosmo App. Bei der Verkabelung mit Tischen und Schränken fungiert Coldline als Hub für die Fernüberwachung der angeschlossenen Geräte.

## Technische Daten

| | |
|---|---|
| **Arbeitsplatte:** | Dicke 4 cm. Verstärkt, um einen Ofen aufzustellen. |
| **Maximale Kapazität:** | 9 Behälter |
| **Bruttokapazität:** | 238 lt |
| **Betriebstemperatur:** | -40°+65°C |
| **Lüftungsbereich:** | 25% - 100% |
| **Luftbefeuchter:** | Nicht verfügbar |
| **Externe Kälteanlage:** | Steckerfertig |
| **Leistung +90/+3:** | 34 Kg |
| **Leistung +90/-18:** | 25 Kg |
| **Klimaklasse:** | 5 |
| **Kältemittel:** | R290 (GWP=3) |
| **Kältemittelfüllung:** | 150g |
| **Abtauung:** | Heißgas |
| **Ventil:** | Elektronisches Expansionsventil |
| **Außenmaße:** | 780×800×1093 mm |
| **Verpackungsabmessungen:** | 875×915×1141 mm |
| **Spannung/Frequenz:** | 220-240 V - 50 Hz |
| **Kälteleistung:** | 2368 W* |
| *: | VT. -10°C Kond. +40°C |
| **Lärm:** | 60,4 dB |

## Eigenschaften

| | |
|---|---|
| **Funktionen:** | Schockkühlung, Schockfrostung, Auftauung, Gärung, Erhaltung, Trocknung, Schokolade, manueller Zyklus |
| **Standardausrustung:** | 2 Auflageschienen EN60x40, 2 kunststoffbeschichtete EN60x40 Roste |
| **Kontrolle:** | 4,3" Touchscreen-Display mit USB-Anschluss |
| **Türen:** | Gepolstert, mit Anti-Duft-System |
| **Türdichtung:** | Magnetisch, dreikammerig und leicht austauschbar |
| **Kernfühler:** | Nadelsonde mit 1 Messpunkt, Schnellspanner und leicht austauschbar |
| **Isolierung:** | 60 mm Dicke - FCKW/HCKW-frei |
| **Ausfuhrung Innen/Außen:** | Außen und innen CNS nach DIN 1.4301. |
| **Innenecken:** | Abgerundet für einfache Reinigung und maximale Hygiene |
| **Griff:** | CNS nach DIN 1.4301, 2 mm stark |
| **Führung und Gleitschienen:** | CNS nach DIN 1.4301, Schnellspanner |
| **Füße:** | Aus Edelstahl AISI 304, Höhenverstellbare 100/150 mm |
| **Cosmo:** | Wi-Fi-Fernbedienungssystem |

In order to constantly offer the best possible products we reserve the right to make changes on technical specifications without incurring any obligation for equipment previosly or subsequently sold.

**Coldline Srl** via Mattei, 38 - 35038 Torreglia, PD, Italy - P.I. 02628640282

**coldline.it - info@coldline.it**

## Zubehör und Ausführungen

| | |
|---|---|
| Pulverbeschichtung mit RAL Farbe | Kit 4 CNS Drehrollen mit Bremse h 128 mm |
| Sonda al cuore a 3 punti di lettura | Alu-Kuchenblech EN60x40 H 20 mm |
| Sonda al cuore riscaldata a 1 punto di lettura | Roste EN60x40 aus CNS |
| Türanschlag wechselbar | Kunststoffbeschichteter Tragrost EN60x40 |
| Andere Speisungen | Auflageschienen Typ L 398 mm EN |
| Niedrigere Fuß H 55/70 mm | UV Lampe für Dampfdesinfektion |

## Cosmo - Wi-Fi Kontroll system

Cosmo ist die exklusive Wi-Fi-Technologie von The Nice Kitchen, mit der MODI-Schockfroster über Smartphones verbunden, aktualisiert und überwacht werden können. MODI ist auch ein Cosmo-Hub und ermöglicht die Fernüberwachung der daran angeschlossenen Coldline-Geräte. Über die CosmoApp können Sie die Betriebsbedingungen jedes Geräts überprüfen und bei abnormalem Betrieb Warnungen erhalten.

## Technische Zeichnung

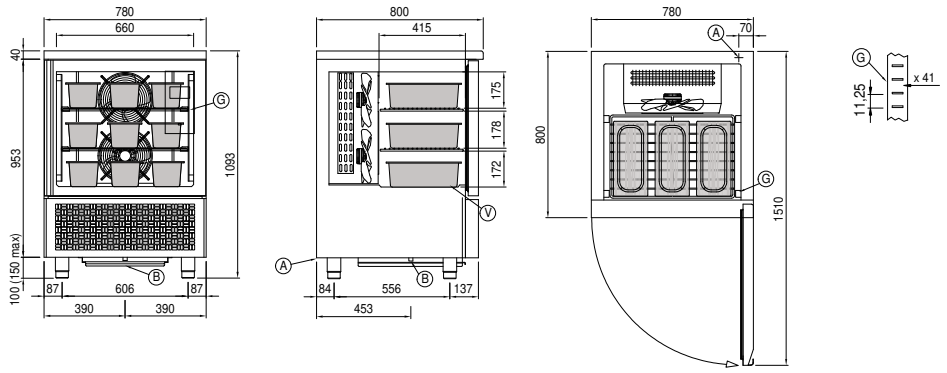


**A:** Stromanschluss

**B:** Tauwasserablauf

**G:** Stellleisten Steigung

**V:** Eis Behälter 360x165x120h (nicht einschliesslich)

In order to constantly offer the best possible products we reserve the right to make changes on technical specifications without incurring any obligation for equipment previosly or subsequently sold.