coldline

Kunde _____ Menge _____

Projekt _____ Lage _____

# Tiefkühlschrank Smart 1200

**Modell:** A120/2BE **Cod:** A12120600201

Tiefkühlschrank Smart 1200, 2 Türen. Steckerfertiges Kühlaggregat, Energieklasse C, klima klasse 5 schwerlast und umweltfreundliches Kältemittelgas R290. Standardausrüstung: 3 Kunststoffbeschichteter Tragrosten 53x53 cm, Schlösser mit Schlüssel. Temperaturbereich -18°-22°C; ventilierte Kühlung. Korrosionsgeschützter Verdampfer, Heißgas-Abtauung. 75 mm Isolierung - HFO mit hoher Dämmleistung und geringer Umweltbelastung (FCKW-, HFCKW-, FKW-frei). PVC-Griff und magnetische Dreikammer-Türdichtung, leicht austauschbar. Reversible, selbstschließende Türöffnung mit 105°-Anschlag. Einteilige Struktur, Außen- und Innenwände aus CNS nach DIN 1.4301. Äußerer Rücken, äußerer Boden und das Innere des Technikraums aus verzinktem/beschichtetem Stahl. Abgerundete Innenecken für einfache Reinigung. Der modular Unterbau aus kolaminiertem Stahl ermöglicht eine Installation auf Rädern, Füßen, mobilen oder gemauerten Sockeln. FSS - Fast Service System - austauschbares Kühlmittelsystem für für schnelle und einfache Wartung. Vorbereitet für den Anschluss an das Cosmo-Fernüberwachungssystem und den ModBus/RTU Rs485-Anschluss.

## Technische Daten

| | |
|---|---|
| **Bruttokapazität:** | 1155 lt |
| **Betriebstemperatur:** | -18°-22°C |
| **Externe Kälteanlage:** | Steckerfertig |
| **Energieeffizienzklasse:** | C |
| **Energieeffizienzindex:** | 49,2 |
| **Jährliche Energieverbrauch:** | 2500 kW/h annum |
| **Verbrauch 24h:** | 6,849 kW/h/24h |
| **Klimaklasse:** | 5 |
| **Kältemittel:** | R290 (GWP=3) |
| **Kältemittelfüllung:** | 150g |
| **Abtauung:** | Heißgas |
| **Ventil:** | Standardmäßig mit Magnetventil geliefert |
| **Außenmaße:** | 1480×715×2085 mm |
| **Verpackungsabmessungen:** | 1575×930×2144 mm |
| **Spannung/Frequenz:** | 220-240 V - 50 Hz |
| **Kälteleistung:** | 692 W* |
| *: | VT. -30°C Kond. +55°C |

## Eigenschaften

| | |
|---|---|
| **Standardausrustung:** | 6 Auflageschienen für 53x53 cm Roste, 6 kunststoffbeschichtete 53x53 cm Roste, Schloss mit Schlüssel |
| **Kontrolle:** | Elektronik, Anzeige bündig mit dem Panel |
| **Türen:** | 2 Türen, selbstschließend mit 105° Anschlag, rechts angeschlagen |
| **Türdichtung:** | Magnetisch, dreikammerig und leicht austauschbar |
| **Isolierung:** | 75 mm Dicke - FCKW/HCKW-frei |
| **Ausfuhrung Innen/Außen:** | Außen und innen CNS nach DIN 1.4301. Rückseite, Boden und interner Technikraum aus verzinktem/geschäumtem Stahl. |
| **Innenecken:** | Abgerundet für einfache Reinigung und maximale Hygiene |
| **Griff:** | Aus PVC |
| **Führung und Gleitschienen:** | CNS nach DIN 1.4301 |
| **Füße:** | Aus Edelstahl AISI 304, Höhenverstellbare 100/150 mm |
| **Cosmo:** | Vorbereitet für den Anschluss an Cosmo Hub |

In order to constantly offer the best possible products we reserve the right to make changes on technical specifications without incurring any obligation for equipment previosly or subsequently sold.

**Coldline Srl** via Mattei, 38 - 35038 Torreglia, PD, Italy - P.I. 02628640282

**coldline.it - info@coldline.it**

## Zubehör und Ausführungen

| | |
|---|---|
| Alimentazione frequenza 60Hz | LED Beleuchtung für 2 Türen |
| Andere Speisungen | Kunststoffbeschichteter Tragrost 53x53 |
| Halbtüren (4 Türen) Smart | Auflageschienen Typ C 505 mm |
| Rahmen für Sockelaufstellung | Zwischenboden für die Verbindung |
| Ausführung mit doppelten Motor | Schnittstelle RS485 |
| Pedal für Öffnung der Tür | Cosmo Kabelanschluss-Set |
| Kit 4 CNS Drehrollen mit Bremse h 128 mm | Cosmo WiFi-Anschluss-Set |

## Cosmo - Wi-Fi Kontroll system

Cosmo ist die exklusive Wi-Fi-Technologie von The Nice Kitchen, mit der Coldline-, Modular- und Nevo-Geräte über ein Smartphone verbunden und überwacht werden können. Der Schrank, der mit dem Cosmo-Kit über ein Kabel mit einem Cosmo-Hub (MODI, VISION, THAW.PRO, LEVTRONIC, QUBI) oder mit der Cosmo-Kit Wi-Fi angeschlossen ist, kann mit der CosmoApp überwacht werden, um im Falle eines abnormalen Betriebs Warnungen zu erhalten.

## Technische Zeichnung

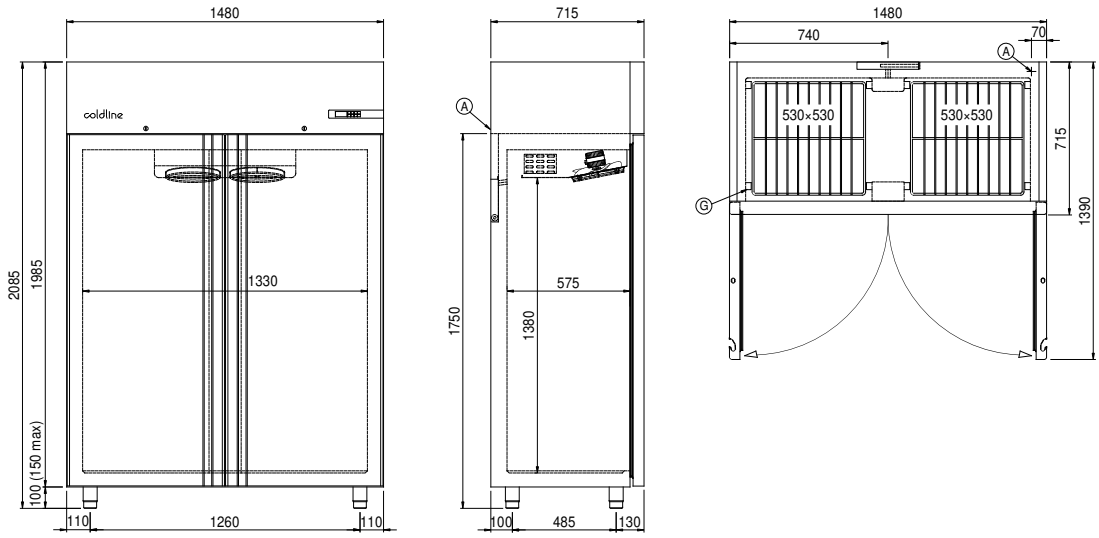


**A:** Stromanschluss

**D:** Luftstrom Diffusor

**G:** Stellleisten Steigung

In order to constantly offer the best possible products we reserve the right to make changes on technical specifications without incurring any obligation for equipment previosly or subsequently sold.