coldline

Kunde _____ Menge _____

Projekt _____ Lage _____

# Kühlschrank Master 650

**Modell:** A80/1MURV **Cod:** A14081200601

Kühlschrank Master 650, 1 Tür. Zentralgekühltes Kühlaggregat, Klimaklasse 4 und Kältemittelgas R452a. Standardausrüstung: 3 kunststoffbeschichtete Tragroste GN2/1, Schlösser mit Schlüssel, LED-Streifenbeleuchtung. Temperaturbereich -2°+8°C; ventilierter Kühlung. Korrosionsgeschützter Verdampfer, Elektrische Abtauung. 75 mm Isolierung - HFO mit hoher Dämmleistung und geringer Umweltbelastung (FCKW-, HFCKW-, FKW-frei). Schwarzer Kunststoffgriff und magnetische Dreikammer-Türdichtung, leicht austauschbar. Umdrehbar, selbstschließende Türöffnung mit 105°-Anschlag. Einteilige Struktur, Außen- und Innenwände aus CNS nach DIN 1.4301. Rückseite, äußeres Gehäuse und das Innere des Technikraums aus verzinktem/beschichtetem Stahl. Abgerundete Innenecken für einfache Reinigung. Der verstärkte,modulare Unterbau aus kolaminiertem Stahl ermöglicht eine Installation auf Rädern, Füßen, mobilen oder gemauerten Sockeln. FSS - Fast Service System - austauschbares Kühlmittelsystem für für schnelle und einfache Wartung. Vorbereitet für den Anschluss an das Cosmo-Fernüberwachungssystem und den ModBus/RTU Rs485-Anschluss.

## Technische Daten

| | |
|---|---|
| **Bruttokapazität:** | 573 lt |
| **Betriebstemperatur:** | -2°+8°C |
| **Externe Kälteanlage:** | Zentralkühlung |
| **Kältemittel:** | R452a (GWP=2.141) |
| **Abtauung:** | Elektrisch |
| **Ventil:** | Standardmäßig mit Magnetventil geliefert |
| **Außenmaße:** | 810×715×2085 mm |
| **Verpackungsabmessungen:** | 905×830×2138 mm |
| **Spannung/Frequenz:** | 220-240 V - 50-60 Hz |
| **Kälteleistung:** | 668 W* |
| ***:** | VT. -10°C Kond. +55°C |

## Eigenschaften

| | |
|---|---|
| **Standardausrustung:** | 3 Auflageschienen für GN2/1 Roste, 3 kunststoffbeschichtete GN2/1 Roste, Schloss mit Schlüssel, LED-Beleuchtung |
| **Kontrolle:** | Elektronik, Anzeige bündig mit dem Panel |
| **Türen:** | 1 Aluminiumtür, selbstschließend mit 105°-Verriegelung, Scharniere rechts |
| **Türdichtung:** | Magnetisch, dreikammerig und leicht austauschbar |
| **Isolierung:** | 75 mm Dicke - FCKW/HCKW-frei |
| **Ausfuhrung Innen/Außen:** | Außen und innen CNS nach DIN 1.4301. Rückseite, Boden und interner Technikraum aus verzinktem/geschäumtem Stahl. |
| **Innenecken:** | Abgerundet für einfache Reinigung und maximale Hygiene |
| **Griff:** | CNS nach DIN 1.4301, 2 mm stark |
| **Führung und Gleitschienen:** | CNS nach DIN 1.4301 |
| **Füße:** | Aus Edelstahl AISI 304, Höhenverstellbare 100/150 mm |
| **Cosmo:** | Vorbereitet für den Anschluss an Cosmo Hub |

In order to constantly offer the best possible products we reserve the right to make changes on technical specifications without incurring any obligation for equipment previosly or subsequently sold.

**Coldline Srl** via Mattei, 38 - 35038 Torreglia, PD, Italy - P.I. 02628640282

**coldline.it - info@coldline.it**

## Zubehör und Ausführungen

- Alimentazione frequenza 60Hz
- Andere Speisungen
- Halbtüren
- Rahmen für Sockelaufstellung
- Pulverbeschichtung mit RAL Farbe
- Master Marine Lösungen
- Vorraussetzung für den Anschluss an die CO2-Kälteanlage
- Verflüssigungssätze NEK6210GK für Z.K.
- Pedal für Öffnung der Tür
- Kit 4 CNS Drehrollen mit Bremse h 128 mm
- Auflageschienen Typ C 505 mm
- Roste GN2/1 aus CNS
- Kunststoffbeschichteter Tragrost GN2/1
- Auflageschienen Typ C 605 mm
- Schnittstelle RS485
- Cosmo Kabelanschluss-Set
- Cosmo WiFi-Anschluss-Set
- Ventil für R134a

## Technische Details Kälteaggregat

| | |
|---|---|
| **Spannung/Frequenz:** | 220-240 V - 50 Hz |
| **Kältemittel:** | R452A |
| **Bruttogewicht:** | 16 Kg |
| **Außenmaße:** | 480×330×295 mm |
| **Röhreförderleistung:** | Ø 1/4" |
| **Gasröhre Austritt Röhreansaugung:** | Ø 3/8" |
| **Verpackungsabmessungen:** | 540×345×310 mm |
| **Kälteleistung:** | VT. -10°C Kond. +55°C |

## Cosmo - Wi-Fi Kontroll system

Cosmo ist die exklusive Wi-Fi-Technologie von The Nice Kitchen, mit der Coldline-, Modular- und Nevo-Geräte über ein Smartphone verbunden und überwacht werden können. Der Schrank, der mit dem Cosmo-Kit über ein Kabel mit einem Cosmo-Hub (MODI, VISION, THAW.PRO, LEVTRONIC, QUBI) oder mit der Cosmo-Kit Wi-Fi angeschlossen ist, kann mit der CosmoApp überwacht werden, um im Falle eines abnormalen Betriebs Warnungen zu erhalten.

## Technische Zeichnung

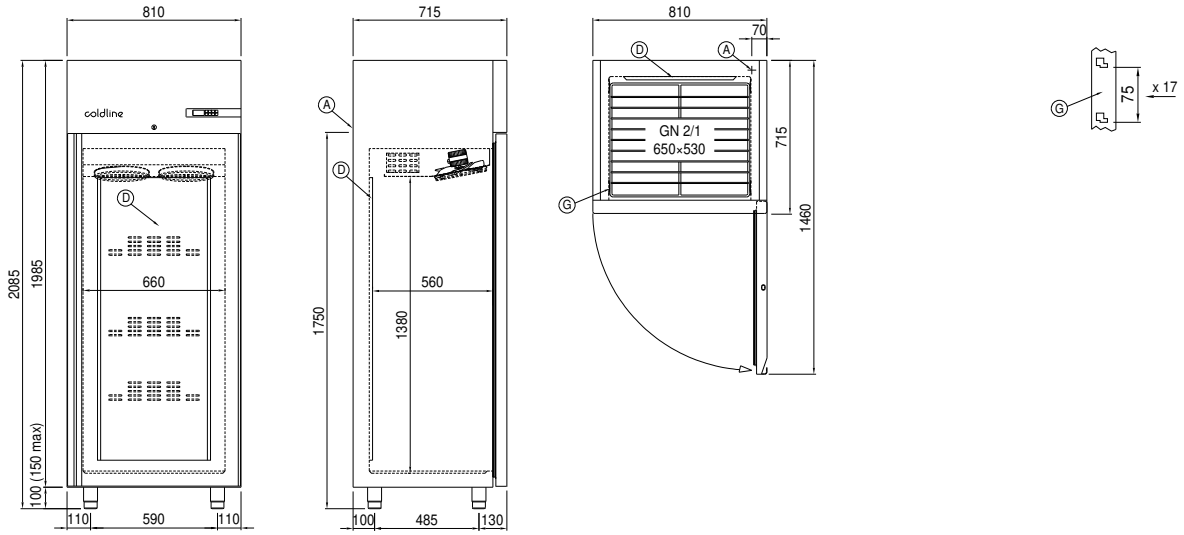


**A:** Stromanschluss

**D:** Luftstrom Diffusor

**G:** Stellleisten Steigung

**J:** Automatische Tauwasserverdunstung

In order to constantly offer the best possible products we reserve the right to make changes on technical specifications without incurring any obligation for equipment previosly or subsequently sold.