coldline

Cliente _____ Cantidad _____

Proyecto _____ Posición _____

## Armario Wind 900 EN60×80

**Modelo:** A90/1MR **Cód.:** A24091200101

Armario refrigerado Wind 900, 1 puerta. Unidad de refrigeración remota, clase climática 5 utilización intensiva y gas refrigerante R452a. Equipamiento de serie: 20 parejas de guías para bandejas EN60x80, cerradura con llave, iluminación LED. Rango de temperaturas -5°+10°C; refrigeración ventilada con flujo de aire indirecto. Evaporador con tratamiento anticorrosión, Desescarche eléctrico. Espesor de aislamiento 75 mm - HFO con alto rendimiento de aislamiento y bajo impacto ambiental (libre de CFC, HCFC, HFC). Asa de acero inoxidable AISI 304 y junta de puerta magnética de triple cámara, fácilmente sustituible. Apertura de puerta reversible con autocierre y tope de 105°. Estructura de una sola pieza, interior/exterior de acero inoxidable AISI 304; trasera exterior, fondo exterior e interior del compartimento técnico de acero galvanizado. Esquinas interiores redondeadas para facilitar la limpieza. La base reforzada modular de acero colaminado permite la instalación sobre ruedas, patas, zócalos extraíbles o zócalos de obra. FSS - Fast Service System - sistema de refrigerante sustituible para un servicio económico y rápido. Predisposición para conexión al sistema de supervisión remota Cosmo y conexión ModBus/RTU Rs485.

## Datos técnicos

| | |
|---|---|
| **Capacidad bruta:** | 872 lt |
| **Rango de temperatura:** | -5°+10°C |
| **Unidad refrigeradora:** | remota |
| **Gas refrigerante:** | R452a (GWP=2.141) |
| **Descogelación :** | Eléctrico |
| **Válvula:** | Solenoide suministrado de serie |
| **Dimensiones:** | 810×1015×2085 mm |
| **Dimensiones embalaje:** | 905×1130×2140 mm |
| **Alimentación:** | 220-240 V - 50-60 Hz |
| **Rendimiento de refrigeración:** | 668 W* |
| ***:** | Evap. -10°C Cond. +55°C |

## Caracteristicas

| | |
|---|---|
| **Equipo:** | 20 pares de guías para EN60x80, iluminación LED |
| **Control:** | Display electrónico enrasado |
| **Puertas:** | 1 puerta, autocierre con tope a 105°, bisagras a la derecha |
| **Junta de la puerta:** | Triple cámara, magnética y fácilmente sustituible |
| **Aislamiento:** | Espesor 75 mm - libre de CFC/HCFC |
| **Acabado interno/externo:** | Interior/exterior en acero inox AISI 304; Trasera externa, fondo y compartimento técnico interior en acero galvanizado/colaminado |
| **Esquinas internas:** | Redondeado para una fácil limpieza |
| **Manija:** | En acero inox AISI 304, espesor 2 mm |
| **Rack y guías:** | Acero inox AISI 304 |
| **Patas:** | en acero inoxidable AISI 304 regulables h 100/150 mm |
| **Cosmo:** | Preparado para conexión a Cosmo Hub |

In order to constantly offer the best possible products we reserve the right to make changes on technical specifications without incurring any obligation for equipment previosly or subsequently sold.

**Coldline Srl** via Mattei, 38 - 35038 Torreglia, PD, Italy - P.I. 02628640282

**coldline.it - info@coldline.it**

## Accesorios y variantes

| | |
|---|---|
| Doble puerta | Kit 4 ruedas giratorias con freno h 128 mm |
| Puerta de cristal con luces LED | Bandeja de aluminio EN60x40 h 20 mm |
| Color RAL a elegir | Rejilla plastificada EN60x40 |
| Alimentazione frequenza 60Hz | Par de guías tipo L 755 mm EN60x80 |
| Otros voltajes especiales | Serial Interface, cable RS485 |
| Unidad remota NEK6210GK | Kit de conexión de cable Cosmo |
| Kit apertura puerta con pedal | Kit connessione wifi Cosmo |

## Datos técnicos unidad remota

| | |
|---|---|
| **Alimentación:** | 220-240 V - 50 Hz |
| **Gas refrigerante:** | R452A |
| **Peso bruto:** | 16 Kg |
| **Dimensiones:** | 480×330×295 mm |
| **Tubo de entrega:** | Ø 1/4" |
| **Tubo de retorno:** | Ø 3/8" |
| **Dimensiones embalaje:** | 540×345×310 mm |
| **Rendimiento de refrigeración:** | Evap. -10°C Cond. +55°C |

## COSMO - control wi-fi

Cosmo es la tecnología Wi-Fi exclusiva de The Nice Kitchen que permite conectar y monitorizar los equipos Coldline, Modular y Nevo desde un smartphone. El armario, conectado con el kit Cosmo por cable a un Cosmo Hub (MODI, VISION, THAW.PRO, LEVTRONIC, QUBI) o con el kit Cosmo Wi-Fi, puede ser controlado por la CosmoApp para recibir alertas en caso de funcionamiento anómalo.

## Diseño técnico

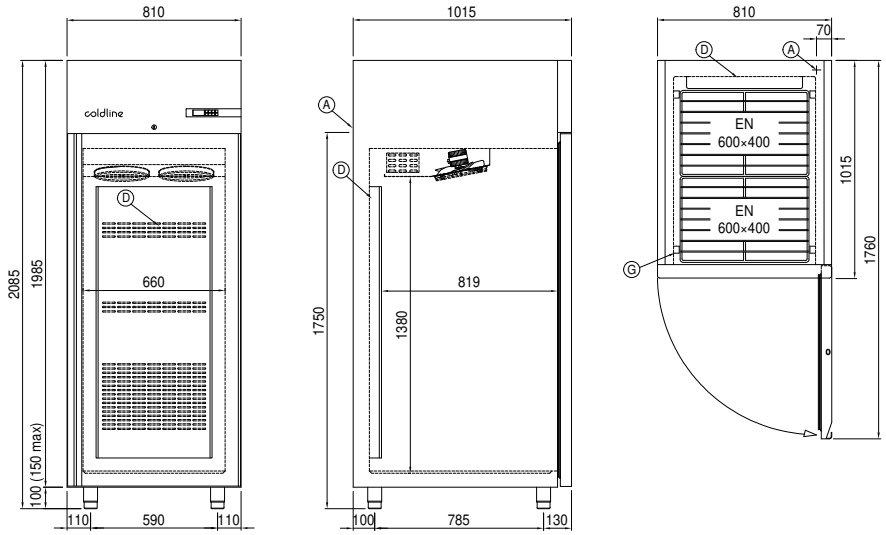


**A:** Alimentación del cable de salida

**D:** Difusor flujo de aire

**G:** Cremalleras

**J:** Evaporación automática del agua de condensación

In order to constantly offer the best possible products we reserve the right to make changes on technical specifications without incurring any obligation for equipment previosly or subsequently sold.