coldline

Клиент _____ Количество _____

Проект _____ Позиция _____

## Стол Prep-station GN1/1 2 дверный

**Модель:** TV13/1MR-1/6-710 **Код:** T10211000231

Холодильный стол Prep-Station 700 2 двери, высота корпуса стола 710 мм, со столешницей из нержавеющей стали AISI 304. Выносной холодильный агрегат, климатический класс 5 высокая нагрузка и хладагент R452a. Температурный диапазон -2°+8°C с вентилируемым охлаждением. Охлаждаемый контейнер для емкостей GN1/6 с открывающейся крышкой. Комплектация: 2 пластифицированных решетки GN1/1. Каждое отделение стола может комплектоваться холодильными ящиками 1/2+1/2, 1/3+2/3, 1/3+1/3+1/3. Испаритель с антикоррозийной обработкой и электрическая оттайка. Толщина изоляции 60 мм - HFO-хладагент с высокими изоляционными характеристиками и низким воздействием на окружающую среду (без ХФУ, ГХФУ, ГФУ). Ручка из нержавеющей стали AISI 304 и магнитное трехкамерное уплотнение дверцы, легко заменяемое. Реверсивная, самозакрывающаяся дверь с упором на 105°. Внутри/снаружи нержавеющая сталь AISI 304; включая внешнюю заднюю стенку. Закругленные внутренние углы для удобства очистки. Усиленное модульное основание из ламинированной стали делает возможной установку на колеса, ножки, стационарный или выдвижной цоколь. Сменная система хладагента FSS - Fast Service System - для быстрого и простого обслуживания. Подготовлен для подключения к Cosmo - системе удаленного наблюдения по wi-fi - и подключения ModBus/RTU Rs485.

### Технические данные

| | |
|---|---|
| **Столешница:** | Со столешницей |
| **Вместимость брутто:** | 280 lt |
| **Диапазон температур:** | -2°+8°C |
| **Холодильный агрегат:** | под выносной холод |
| **Фреон:** | R452a |
| **Оттайка:** | Электрическая оттайка |
| **Высота корпуса:** | 710 mm |
| **Клапан:** | Поставляется с соленоидом |
| **Габариты:** | 1090×700×1005 mm |
| **Габариты в упаковке:** | 1395×800×998 mm |
| **Вес брутто:** | 115 Kg |
| **Напряжение:** | 220-240 V - 50-60 Hz |
| **Общ. электр. мощность:** | 810 W |
| **Потребляемый ток:** | 3,7 A |
| **Холод. Мощность:** | 519 W* |
| ***:** | Испарител. -10°C конд. +55°C |

### Характеристики

| | |
|---|---|
| **Базовая комплектация:** | 2 направляющие, 2 полки с пластиковым покрытием GN1/1 |
| **контроль:** | Электронный дисплей заподлицо с панелью |
| **Двери:** | 2 двери, самозакрывающиеся, реверсивные с ограничителем на 105° |
| **Уплотнение дверцы:** | Магнитный, трехкамерный и егко заменяемый |
| **Толщина изоляции:** | Толщина 60 мм - CFC/HCFC нет |
| **Внешняя/внутренняя отделка:** | Снаружи и задняя стенка из нержавеющей стали AISI 304. База из оцинкованной стали. |
| **Внутренние углы:** | Округлые для егкой чистки |
| **Петли для крышек:** | Из черного |
| **Ручка:** | Нержавеющая сталь AISI 304, толщина 2 mm |
| **Направляющие и стойки:** | Магнитный, трехкамерный и егко заменяемый |
| **Ножки:** | из нержавеющей стали AISI 304, регулируемые h 100/150 мм |
| **Cosmo:** | Подготовлен для подключения к Cosmo Hub |

In order to constantly offer the best possible products we reserve the right to make changes on technical specifications without incurring any obligation for equipment previosly or subsequently sold.

**Coldline Srl** via Mattei, 38 - 35038 Torreglia, PD, Italy - P.I. 02628640282

**coldline.it - info@coldline.it**

## Аксессуары и модификации

- Выдвижные ящики 1/2
- Выдвижные ящики 1/3
- Выдвижные ящики 1/3 + 2/3
- Специальная высота корпуса 700 мм
- Специальная высота корпуса 750 мм
- Технический отсек слева
- Общий технический отсек
- Спец.размер технического отсека
- Замок с ключами для ящика 1/2
- Замок с ключами для ящика 1/3
- Замок с ключами для ящика 1/3 + 2/3
- Светодиодное освещение
- Персонализированный RAL
- Подготовлено для подключения CO2 к централи
- Alimentazione frequenza 60Hz
- Другое напряжение
- Выносной агрегат EMT6165GK
- Увеличенная регулируемая ножка высотой 145/195 мм
- 4 вращающиеся колеса из нерж стали с тормозами, h 128 мм
- Планки для установки гастроемкостей в ящик
- Комплект контейнеров GN1/2 + крышки для ящика, h 150 мм
- Комплект контейнеров GN1/3 + крышки для ящика, h 150 мм
- Решётка из нержавеющей стали GN1/1
- Решетка с пластиковым покрытием GN1/1
- Пара направляющих типа C 505 мм
- Серийный интерфейс, кабель RS485
- Комплект подключения кабеля Cosmo
- Kit connessione wifi Cosmo
- Набор гастроемкостей для Prep-Station GN1/6, 2д Для выносного агрегата
- Съемный цоколь-подставка GN H 100 мм 2дR
- Съемный цоколь-подставка GN H 150 мм 2дR
- Клапан R134a

## Конструкция вын. агрегата

| | |
|---|---|
| **Напряжение:** | 220-240 V - 50 Hz |
| **Фреон:** | R452A |
| **Вес брутто:** | 17 Kg |
| **Габариты:** | 450×300×270 mm |
| **Габариты в упаковке:** | 470×330×300 mm |
| **Холод. Мощность:** | Испарител. -10°C конд. +55°C |

## COSMO - контроль wi-fi

Cosmo - это эксклюзивная wi-fi технология The Nice Kitchen, которая позволяет подключать и контролировать приборы Coldline, Modular и Nevo со смартфона. Стол, подключенный с помощью комплекта Cosmo через кабель к концентратору Cosmo (MODI, VISION, THAW.PRO, Levtronic, QUBI) или с помощью Cosmo box wi-fi, может контролироваться с помощью CosmoApp для получения предупреждений в случае ненормальной работы.

## Технический чертеж

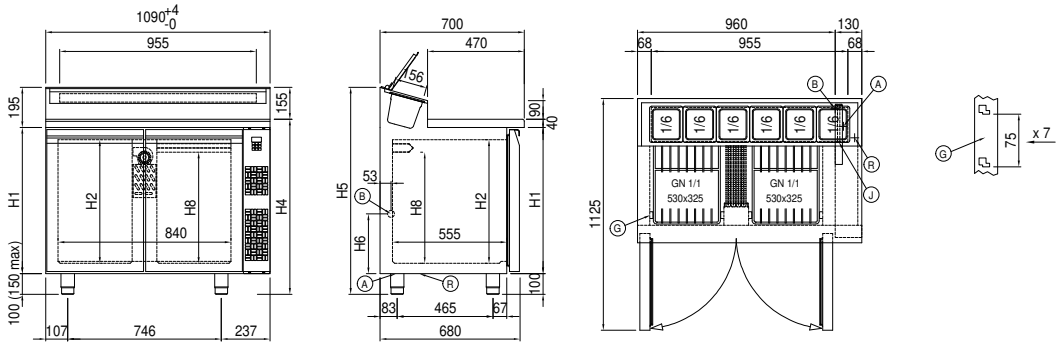


| | | | | | |
|---|---|---|---|---|---|
| **A:** | Выход кабеля питания | **B:** | Слив конденсата | **G:** | Направляющие и стойки |
| **J:** | Автоматическое испарение конденсата | **R:** | Выход трубок фреона | | |

In order to constantly offer the best possible products we reserve the right to make changes on technical specifications without incurring any obligation for equipment previosly or subsequently sold.