coldline

Клиент _____ Количество _____

Проект _____ Позиция _____

Стол Master GN 2 дверный

Модель: TA13/1MR-660 **Код:** T10212000203

Холодильный стол Master 2 двери, высота корпуса стола 660 мм, столешница с бортом. Выносной холодильный агрегат, климатический класс 5 высокая нагрузка и хладагент R452a. Температурный диапазон -2°+8°C с вентилируемым охлаждением. Комплектация: 1 пластифицированная решетка GN1/1. Каждое отделение стола может комплектоваться холодильными ящиками 1/2+1/2, 1/3+2/3, 1/3+1/3+1/3. Испаритель с антикоррозийной обработкой и электрическая оттайка. Толщина изоляции 60 мм - HFO-хладагент с высокими изоляционными характеристиками и низким воздействием на окружающую среду (без ХФУ, ГХФУ, ГФУ). Ручка из нержавеющей стали AISI 304 и магнитное трехкамерное уплотнение дверцы, легко заменяемое. Реверсивная, самозакрывающаяся дверь с упором на 105°. Внутри/снаружи нержавеющая сталь AISI 304; включая внешнюю заднюю стенку. Закругленные внутренние углы для удобства очистки. Усиленное модульное основание из ламинированной стали делает возможной установку на колеса, ножки, стационарный или выдвижной цоколь. Сменная система хладагента FSS - Fast Service System - для быстрого и простого обслуживания. Подготовлен для подключения к Cosmo - системе удаленного наблюдения по wi-fi - и подключения ModBus/RTU Rs485.

Технические данные

Столешница:	Со столешницей и бортом
Вместимость брутто:	256 lt
Диапазон температур:	-2°+8°C
Холодильный агрегат:	под выносной холод
Фреон:	R452a (GWP=2.141)
Оттайка:	Электрическая оттайка
Высота корпуса:	660 mm
Клапан:	Поставляется с соленоидом
Габариты:	1090×700×900 mm
Габариты в упаковке:	1395×800×998 mm
Напряжение:	220-240 V - 50-60 Hz
Холод. Мощность:	519 W*
***:**	Испаритель. -10°C конд. +55°C

Характеристики

Базовая комплектация:	2 направляющие, 2 полки с пластиковым покрытием GN1/1
контроль:	Электронный дисплей заподлицо с панелью
Двери:	2 двери, самозакрывающиеся, реверсивные с ограничителем на 105°
Уплотнение дверцы:	Магнитный, трехкамерный и егко заменяемый
Толщина изоляции:	Толщина 60 мм - CFC/HCFC нет
Внешняя/внутренняя отделка:	Снаружи и задняя стенка из нержавеющей стали AISI 304. База из оцинкованной стали.
Внутренние углы:	Округлые для егкой чистки
Ручка:	Нержавеющая сталь AISI 304, толщина 2 mm
Направляющие и стойки:	Магнитный, трехкамерный и егко заменяемый
Ножки:	из нержавеющей стали AISI 304, регулируемые h 100/150 мм
Cosmo:	Подготовлен для подключения к Cosmo Hub

In order to constantly offer the best possible products we reserve the right to make changes on technical specifications without incurring any obligation for equipment previosly or subsequently sold.

Coldline Srl via Mattei, 38 - 35038 Torreglia, PD, Italy - P.I. 02628640282

coldline.it - info@coldline.it

Аксессуары и модификации

- Выдвижные ящики 1/2
- Выдвижные ящики 1/3
- Выдвижные ящики 1/3 + 2/3
- Специальная высота корпуса 650 мм
- Специальная высота корпуса 700 мм
- Специальная высота корпуса 750 мм
- Технический отсек слева
- Общий технический отсек
- Стол без технического отсека
- Замок с ключами для ящика 1/2
- Замок с ключами для ящика 1/3
- Замок с ключами для ящика 1/3 + 2/3
- Светодиодное освещение
- Персонализированный RAL
- Испарителя из нерж.стали
- Подготовлено для подключения CO2 к централи
- Alimentazione frequenza 60Hz
- Другое напряжение
- Показатель внутренней гигиеничности H3
- Гранитная столешница
- Гранитная столешница с бортом
- Выносной агрегат EMT6165GK
- Увеличенная регулируемая ножка высотой 145/195 мм
- 4 вращающиеся колеса из нерж стали с тормозами, h 128 мм
- Планки для установки гастроемкостей в ящик
- Комплект контейнеров GN1/2 + крышки для ящика, h 150 мм
- Комплект контейнеров GN1/3 + крышки для ящика, h 150 мм
- Полка для бутылок, решетка из нержавеющей стали 350
- Решётка из нержавеющей стали GN1/1
- Решетка с пластиковым покрытием GN1/1
- Пара направляющих типа C 505 мм
- Серийный интерфейс, кабель RS485
- Комплект подключения кабеля Cosmo
- Kit connessione wifi Cosmo
- Съемный цоколь-подставка GN H 100 мм 2дR
- Съемный цоколь-подставка GN H 150 мм 2дR

Конструкция вын. агрегата

Напряжение:	220-240 V - 50 Hz
Фреон:	R452A
Вес брутто:	17 Kg
Габариты:	450×300×270 mm
Труба с фреоном на входе:	Ø 1/4"
Труба с фреоном на выходе:	Ø 3/8"
Габариты в упаковке:	470×330×300 mm
Холод. Мощность:	Испарител. -10°C конд. +55°C

COSMO - контроль wi-fi

Cosmo - это эксклюзивная Wi-Fi технология The Nice Kitchen, которая позволяет подключать и контролировать приборы Coldline, Modular и Nevo со смартфона. Стол, подключенный с помощью комплекта Cosmo через кабель к концентратору Cosmo (MODI, VISION, THAW.PRO, LEVTRONIC, QUBI) или с помощью Cosmo box Wi-Fi, может контролироваться с помощью CosmoApp для получения предупреждений в случае ненормальной работы.

Технический чертеж

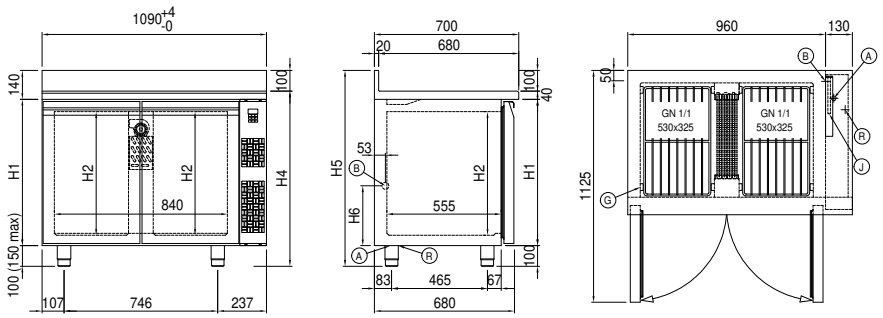

A:	Выход кабеля питания	**B:**	Слив конденсата	**G:**	Направляющие и стойки
J:	Автоматическое испарение конденсата	**R:**	Выход трубок фреона		

In order to constantly offer the best possible products we reserve the right to make changes on technical specifications without incurring any obligation for equipment previosly or subsequently sold.