coldline

Client _____ Quantité _____

Projet _____ Position _____

Table Prep-station EN60x40 2 portes

Modèle: TVG13/1MZR-1/3-760 **Cod:** T20213000222

Table réfrigérée Prep-Station 800 2 portes, hauteur du corps de la table 760 mm, avec plan en granit Rosa Beta. Unité de refroidissement à distance, classe climatique 5 heavy duty et gaz réfrigérant R452a. Plage de température -2°+8°C avec réfrigération ventilée. Conteneur réfrigéré avec couvercle ouvrant pour bacs GN1/3. Équipement: 2 grilles plastifiées EN60x40. Les compartiments peuvent être personnalisés avec des blocs-tiroirs réfrigérés 1/2+1/2, 1/3+2/3, 1/3+1/3+1/3. Évaporateur traité anticorrosion et dégivrage électrique. Épaisseur de l'isolation 60 mm - HFO à haute performance d'isolation et à faible impact environnemental (sans CFC, HCFC, HFC). Poignée en acier inoxydable AISI 304 et joint de porte magnétique à triple chambre, facilement remplaçable. Ouverture de la porte réversible, à fermeture automatique, avec arrêt à 105°. Intérieur/extérieur en acier inoxydable AISI 304, y compris le dos externe. Angles internes arrondis facilitant le nettoyage. La base renforcé modulaire en acier colaminé permet une installation sur roulettes, sur pieds, sur socle mobile ou maçonnerie. Système de refroidissement monobloc amovible et remplaçable FSS - Fast Service System - pour un service économique et rapide. Préparé pour la connexion à Cosmo - système de supervision à distance par wi-fi - et la connexion ModBus/RTU Rs485.

Données techniques

Plan de travail:	Plan de travail
Capacité brute:	421 lt
Temperature de fonctionnement:	-2°+8°C
Groupe frigorifique:	sans groupe logé
Gaz réfrigérant:	R452a (GWP=2.141)
Dégivrage:	Eléctrique
Hauteur du corps:	760 mm
Détendeur:	Solénoïde fourni en standard
Dimensions:	1240×800×1055 mm
Dimensions emballage:	1545×900×998 mm
Alimentacion:	220-240 V - 50-60 Hz
Puissance frigorifique:	519 W*
*:	Evap. -10°C Cond. +55°C

Caractéristiques

Equipment:	2 couples de glissières, 2 grilles plastifiées EN60x40
Control:	Afficheur électronique affleurant
Portes:	2 portes, à fermeture automatique, réversible avec butée à 105°
Joint de porte:	Chambre triple, magnetique facilement remplaçables
Isolement:	60 mm d'épaisseur - sans CFC/HCFC
Finition interne/externe:	Finition extérieure et intérieure en acier AISI 304, compris le dos extérieur et le fond en acier colaminé
Coins internes:	Angles arrondis pour garantir une hygiène maximum
Couvercle charnières:	En plastique noir
Poignée:	En acier inox AISI 304, épaisseur 2 mm
Grilles et guides:	Acier inoxydable AISI 304
Pieds:	En acier inoxydable AISI 304 réglables h 100/150 mm
Cosmo:	Préparé pour la connexion à Cosmo Hub

In order to constantly offer the best possible products we reserve the right to make changes on technical specifications without incurring any obligation for equipment previosly or subsequently sold.

Accessoires et variantes

- Kit de tiroirs 1/2
- Kit de tiroirs 1/3
- Kit de tiroirs 1/3 + 2/3
- Hauteur du corps de la table 700 mm
- Hauteur du corps de la table 750 mm
- Compartiment technique à gauche
- Compartiment technique en commun
- Compartiment technique de taille spéciale
- Serrure à clé pour tiroirs 1/2
- Serrure à clé pour tiroirs 1/3
- Serrure à clé pour tiroirs 1/3 + 2/3
- Éclairage LED
- Peinture RAL
- Prédisposition pour la connexion à un groupe de réfrigération à distance en CO2
- Alimentazione frequenza 60Hz
- Autres alimentations
- Unité à distance EMT6165GK
- Pied augmenté h 145/195 mm
- Kit de 4 roulettes pivotantes avec frein h 128 mm
- Kit de réduction de tiroir EN pour bacs GN
- Traverse pour bacs GN pour tiroir
- Kit bacs GN1/2 + couvercles pour tiroir, h 150 mm
- Kit bacs GN1/3 + couvercles pour tiroir, h 150 mm
- Grille en acier inoxydable EN60x40
- Grille plastifiée EN60x40
- Paire de glissières type L 605 mm
- Interface série, câble RS485
- Kit de connexion du câble Cosmo
- Kit de connexion wifie Cosmo
- Kit bacs Prep-Station GN1/3 sans groupe, 2P
- Kit bacs Prep-Station GN1/3 sans groupe, 2P EN
- Base mobile EN 2P sans groupe h 100 mm
- Base mobile EN 2P sans groupe h 150 mm
- Vanne R134a

Fiche technique groupe frigorifique à distance

Alimentacion:	220-240 V - 50 Hz
Gaz réfrigérant:	R452A
Poids brut:	17 Kg
Dimensions:	450×300×270 mm
Tuyau de sortie:	Ø 1/4"
Tuyau de retour:	Ø 3/8"
Dimensions emballage:	470×330×300 mm
Puissance frigorifique:	Evap. -10°C Cond. +55°C

COSMO - contrôle wi-fi

Cosmo est la technologie Wi-Fi exclusive de The Nice Kitchen qui permet de connecter et de contrôler les appareils Coldline, Modular et Nevo à partir d'un smartphone. Le table, connecté avec le kit Cosmo par câble à un hub Cosmo (MODI, VISION, THAW.PRO, LEVTRONIC, QUBI) ou avec le kit Wi-Fi Cosmo, peut être surveillé par la CosmoApp et recevoir des alertes en cas de fonctionnement anormal.

Déssin technique

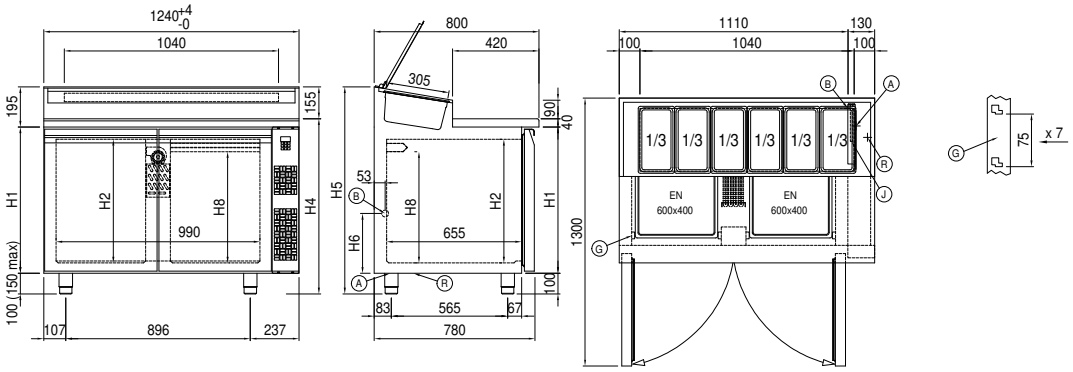

A:	Sortie cable d'alimentation	**B:**	Condensation de vidange	**D:**	Diffuseur d'air
G:	Empattement de crémaillère	**J:**	Évaporation automatique de la condensation	**R:**	Sortie des tubes de gas

In order to constantly offer the best possible products we reserve the right to make changes on technical specifications without incurring any obligation for equipment previosly or subsequently sold.