coldline

Cliente _____ Quantità _____

Progetto _____ Posizione _____

Tavolo Prep-station EN60x40 3 porte

Modello: TVG17/1MZR-1/6-760 **Cod:** T20313000232

Tavolo refrigerato Prep-Station 800 3 porte, altezza corpo tavolo 760 mm, con piano in granito Rosa Beta. Unità refrigerante remota, classe climatica 5 heavy duty e gas refrigerante R452a. Range di temperatura -2°+8°C con refrigerazione ventilata. Contenitore refrigerato per bacinelle GN1/6 con coperchio apribile. Dotazione: 3 griglie plastificate EN60x40. Ciascun vano è configurabile con cassettiere 1/2+1/2, 1/3+2/3, 1/3+1/3+1/3. Evaporatore verniciato anticorrosione e sbrinamento elettrico. Spessore dell'isolamento 60 mm - HFO con elevate prestazioni isolanti e basso impatto ambientale (senza CFC, HCFC, HFC). Maniglia in acciaio inox AISI 304 e guarnizione magnetica della porta a tripla camera, facilmente sostituibile. Apertura porta reversibile, autochiudente con fermo a 105°. Interno/esterno in acciaio inox AISI 304 compreso schiena esterna. Angoli interni arrotondati per una facile pulizia. La base modulare rinforzata in acciaio colaminato consente l'installazione su ruote, piedini, zoccolo fisso o mobile. Sistema refrigerante sostituibile FSS - Fast Service System - per un service facile e veloce. Predisposto per collegamento a Cosmo - sistema di supervisione wi-fi da remoto - e connessione ModBus/RTU Rs485.

Dati Tecnici

Top:	Con piano
Capacità lorda:	658 lt
Range temperatura:	-2°+8°C
Unità refrigerante:	remota
Gas refrigerante:	R452a (GWP=2.141)
Sbrinamento:	Elettrico
Altezza scocca:	760 mm
Valvola:	Solenoide fornita di serie
Dimensioni:	1795×800×1055 mm
Dimensioni imballo:	2100×900×998 mm
Alimentazione:	220-240 V - 50-60 Hz
Resa Frigorifera:	519 W*
*:	Evap. -10°C Cond. +55°C

Caratteristiche

Dotazione:	3 coppie guida, 3 griglie plastificate EN60x40
Controllo:	Elettronico, display a filo pannello
Porte:	3 porte, autochiudenti, reversibili con fermo a 105°
Guarnizione porta:	A tripla camera, magnetica facilmente sostituibile
Isolamento:	Spessore 60 mm - CFC/HCFC free
Finitura interna/esterna:	Interno/esterno in acciaio inox AISI 304 compreso schiena esterna, fondo in acciaio colaminato.
Angoli interni:	Arrotondati per una facile pulizia
Cerniere coperchio:	In plastica nera
Maniglia:	In acciaio inox AISI 304, spessore 2 mm
Cremagliere e Guide:	Acciaio inox AISI 304
Piedini:	In acciaio inox AISI 304 regolabili h 100-150 mm
Cosmo:	Predisposto per collegamento a Cosmo Hub

In order to constantly offer the best possible products we reserve the right to make changes on technical specifications without incurring any obligation for equipment previosly or subsequently sold.

Coldline Srl via Mattei, 38 - 35038 Torreglia, PD, Italy - P.I. 02628640282

coldline.it - info@coldline.it

Accessori e varianti

- Cassettiera 1/2
- Cassettiera 1/3
- Cassettiera 1/3 + 2/3
- Altezza corpo tavolo 700 mm
- Altezza corpo tavolo 750 mm
- Vano tecnico a sinistra
- Vano tecnico in comune
- Vano tecnico misura speciale
- Serratura con chiave per cassetti 1/2
- Serratura con chiave per cassetti 1/3
- Serratura con chiave per cassetti 1/3 + 2/3
- Illuminazione LED
- Verniciatura RAL
- Predisposizione per collegamento a centrale remota CO2
- Alimentazione frequenza 60Hz
- Altre alimentazioni
- Unità condensante NEK6210GK remota
- Piedino maggiorato h 145/195 mm
- Kit 4 ruote pivotanti con freno h 128 mm
- Kit riduzione cassetto EN per contenitori GN
- Traversino per contenitori GN per cassetto
- Kit contenitori GN1/2 + coperchi per cassetto, h 150 mm
- Kit contenitori GN1/3 + coperchi per cassetto, h 150 mm
- Griglia inox EN60x40
- Griglia plastificata EN60x40
- Coppia guide tipo L 605 mm
- Interfaccia seriale, cavo RS485
- Kit connessione via cavo Cosmo
- Kit connessione wifi Cosmo
- Kit bacinelle Prep-Station GN 1/6 remoto, 3 P
- Kit bacinelle Prep-Station GN 1/6 remoto, 3 P EN
- Zoccolo mobile EN 3P remoto h 100 mm
- Zoccolo mobile EN 3P remoto h 150 mm
- Valvola R134a

Dati tecnici unità refrigerante remota

Alimentazione:	220-240 V - 50 Hz
Gas refrigerante:	R452A
Peso Lordo:	16 Kg
Dimensioni:	480×330×295 mm
Tubo di mandata:	Ø 1/4"
Tubo di ritorno:	Ø 3/8"
Dimensioni imballo:	540×345×310 mm
Resa frigorifera:	Evap. -10°C Cond. +55°C

COSMO - controllo wi-fi

Cosmo è l'esclusiva tecnologia Wi-Fi di The Nice Kitchen che permette di connettere e monitorare da smartphone gli apparecchi Coldline, Modular e Nevo. Il tavolo, collegato con kit Cosmo via cavo ad un Cosmo hub (MODI, VISION, THAW.PRO, LEVTRONIC, QUBI) o con kit Cosmo Wi-Fi, può essere monitorato dalla CosmoApp e ricevere alert in caso di funzionamento anomalo.

Disegno tecnico

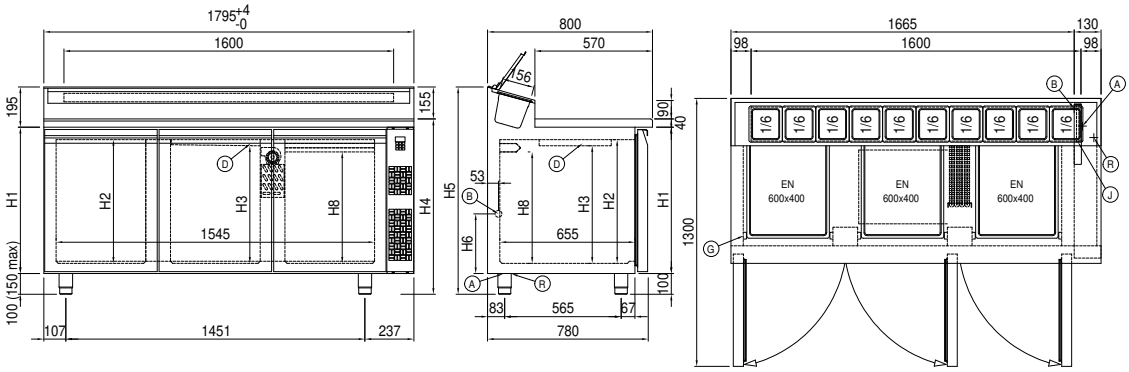

A:	Uscita cavo alimentazione	**B:**	Scarico condensa	**D:**	Diffusore flusso aria
G:	Cremagliere	**J:**	Evaporazione automatica condensa	**R:**	Uscita tubi gas

In order to constantly offer the best possible products we reserve the right to make changes on technical specifications without incurring any obligation for equipment previosly or subsequently sold.